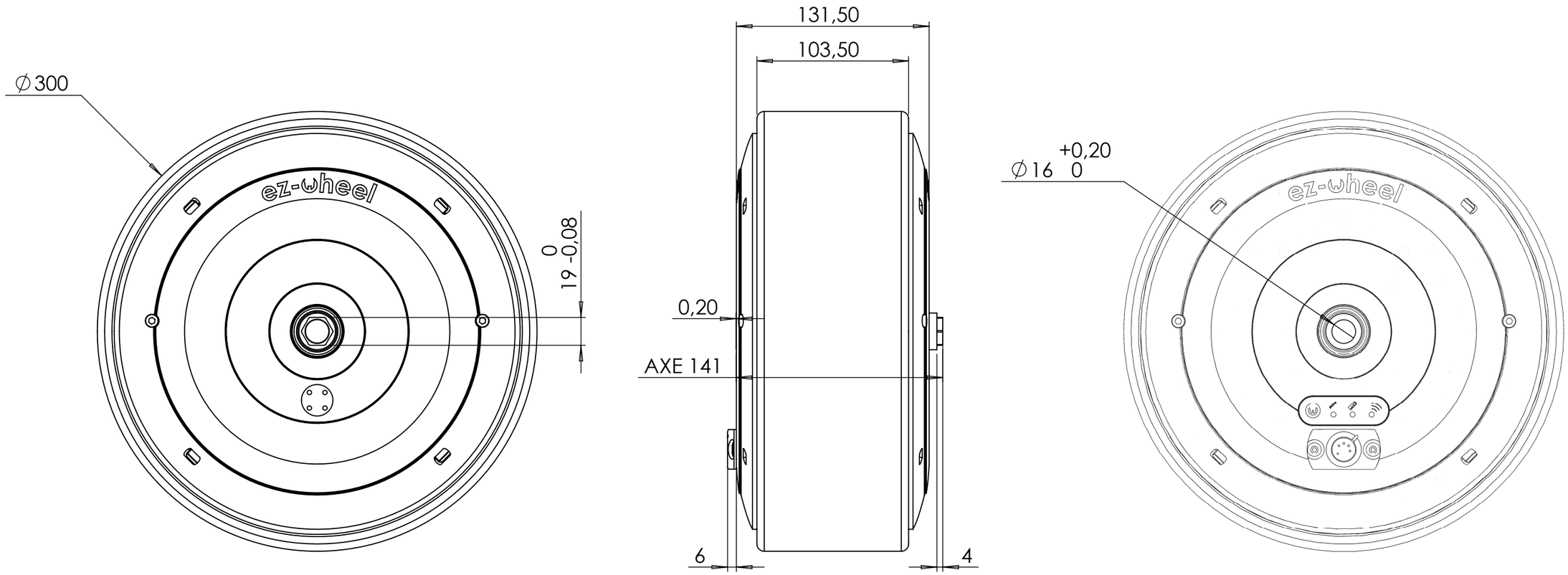

Demandeur Applicant	Date	Dess./Draw	Modifications / Changes	Ind.

Matière:
Material:
Traitement:
Treatment:

Masse:
Weight: g
Superficie:
Surface area : mm²

Volume:
Weight: mm³

Sauf indication contraires
Instead of another informations

CASSER LES ANGLES VIFS
SHARP CORNERED

Confidentiel - Propriété de EZ WHEEL. Droits de communication strictement réservés / Confidential - Property of EZ WHEEL. All rights of communication reserved.

Vérifié par / Check by:

ASSEMBLAGE CONFIG EZW300I/W

ez-wheel
The Electric Wheel

135 Rte de Bordeaux, Moulin de l'abbaye, 16400 LA COURONNE

Dess./Draw. : A.COLL
Date: 06/06/2016
Ech/Scale 1:3
Feuille Sheet 12/ 12
Remplace/Replace: A_202353
Indice / Index 2